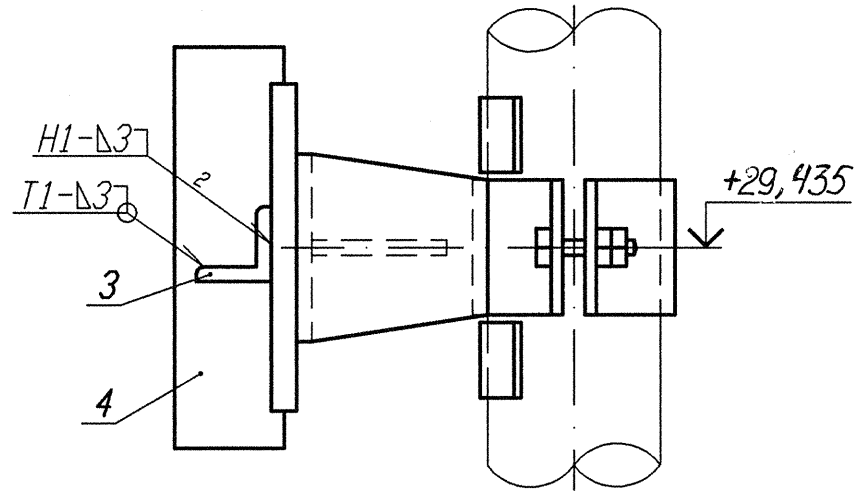

Смотри строительные чертежи
R3.01120.1.0.21

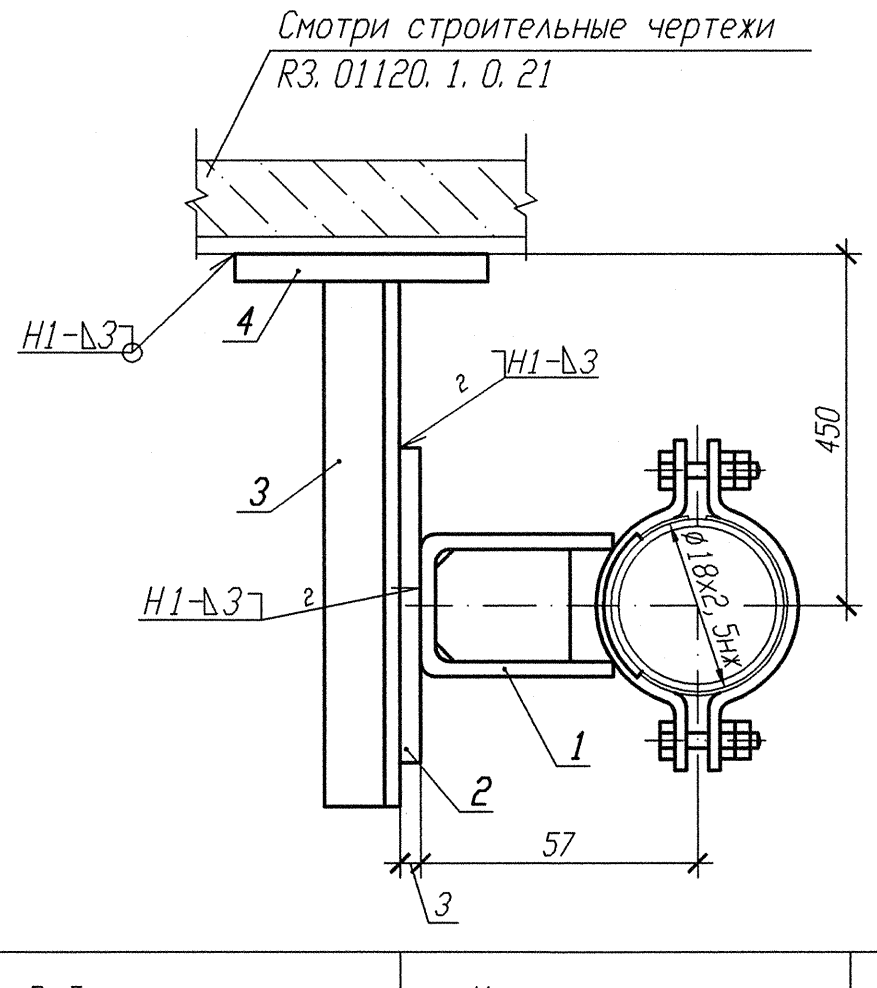

Спецификация деталей

Поз.	Обозначение	Наименование	Кол.	Материал	Масса, кг ед.	Масса, кг общ.	Примечание
1	Л8-512.000-01	Опора 18К	1	Сборный	0,4594	0,4594	
2	БЧС-30512	Лист 3х70х120	1	Лист Б-ПН-О-3 ГОСТ 19903-74 0К360В-4-IV-СТ3сп-сВ ГОСТ 16523-97	0,1982	0,1982	
3	ГОСТ 8509-93	Уголок Б 50х50х5 l=550	1	Вст 3 сп 5 ГОСТ 535-2005	2,07	2,07	
4	БЧС-37473	Лист 4х80х120	1	Лист Б-ПН-О-4 ГОСТ 19903-74 Ст3сп5-сВ ГОСТ 14637-89	0,3014	0,3014	
	ГОСТ 2246-70	Проволока		СВ-04Х19Н11М3			
	ГОСТ 9467-75	Электроды		УОНИИ 13/45			
				Итого:		3,029	

N опоры	Рабочее состояние						Холодное состояние						Сейсмическое состояние					
	Усилия, кН			Моменты, кН.м			Усилия, кН			Моменты, кН.м			Усилия, кН			Моменты, кН.м		
	Px	Py	Pz	Mx	My	Mz	Px	Py	Pz	Mx	My	Mz	Px	Py	Pz	Mx	My	Mz
3ТР65У002	-0,026	0	-0,09	-0,002	0,017	-0,004	0,001	0,001	-0,145	0	0	0	0,004	0,005	0,006	0,001	0,001	0

1 Привязку опоры смотри 3ТР65Z02.
2 Сварку производить по ГОСТ 5264-80.
3 Сварку опоры с трубопроводом производить по Л8-512.000.
4 Изготовить один комплект.

Изм.	Кол. уч.	Лист	N док.	Подп.	Дата
Инж. 2к		Сухарева			18.06
Пров. вед. инж.		Веренцова			19.06
Пров. нач. гр.		Жук			19.06
Н. контр		Краснояров			20.06

АРХИВНЫЙ ЭКЗЕМПЛЯР

Инв. № подл. R3.00780.1.0.11
Лист 343

R3.ТР25.3012.011.01.00.208

Ростовская АЭС Блок 3

Реакторное отделение Герметичная часть Трубопроводы газовых сдувок Рр>2,2 МПа	Стадия	Лист	Листов
	Р		1
Опора неподвижная 3ТР65У002	ОАО "НИАЭП" 2012		

Взам. инв. N | Подп. и дата 8.09.11 | Инв. N подл. R3.00780.1.0.11

Формат А3